План на отм. +22,600

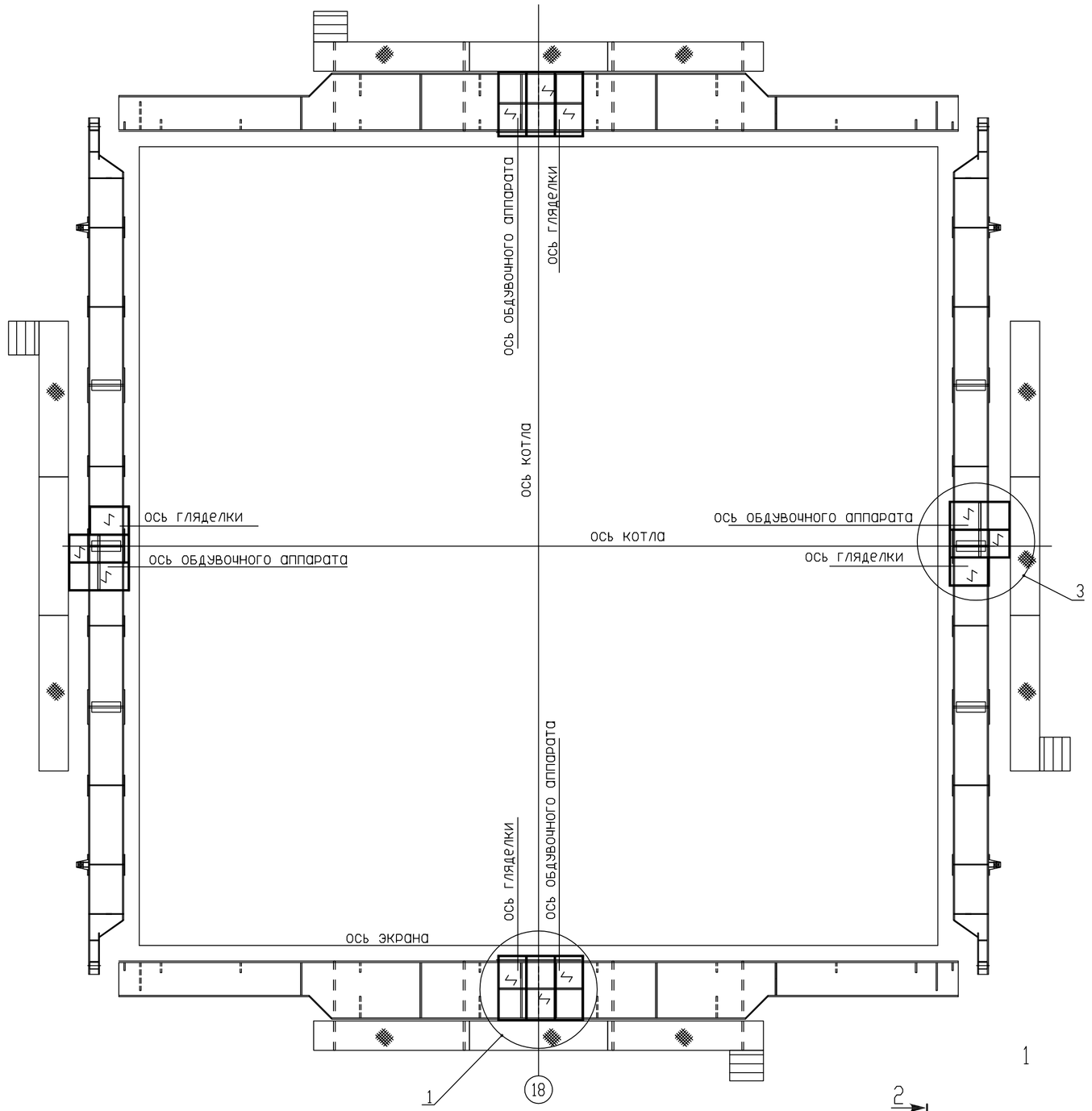

3

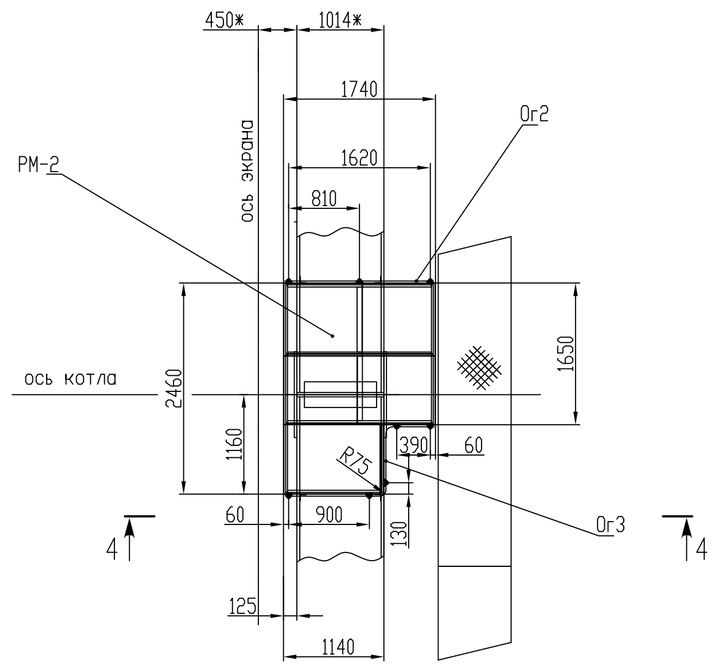

4-4

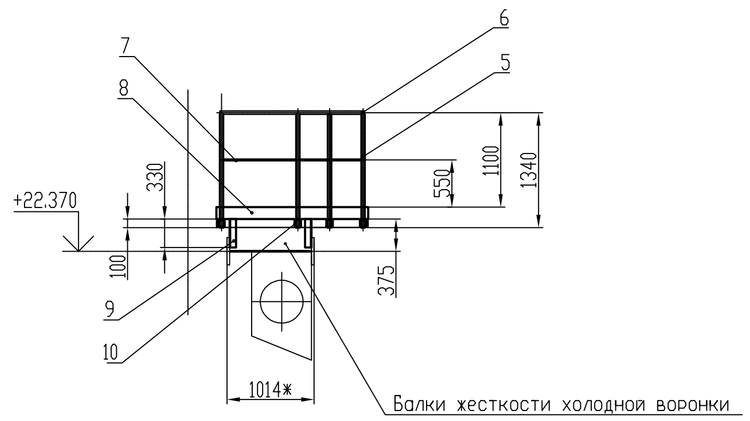

Спецификация элементов

Марка	Обозначение	Наименование	Кол-во	Масса ед. кг.	Примечание
РМ-1		Рама	2		
1	ГОСТ 8240-97	Швеллер 10П	2		С345
2	ГОСТ 8240-97	Швеллер 10П	2		С345
3	ГОСТ 8240-97	Швеллер 10П	3		С345
4	Фирма "Солид"	Р 34х33/30х3 Zn, Тип А, 820х1900	3		СТО 2308253-0030208
Ог1		Ограждение	4		
5	ГОСТ10704-91	Труба 40х3	3		Ст20
6	ГОСТ10704-91	Труба 40х3	1		Ст20
7	ГОСТ10704-91	Труба 20х2	1		Ст20
8		Полоса 4х140	1		С235
		Крепеж			
9	ГОСТ8509-93	Уголок 75х6	8		С255
10	ГОСТ103-2006	Лист 4х75х80	12		С235
РМ-2		Рама	2		
11	ГОСТ 8240-97	Швеллер 10П	1		С345
12	ГОСТ 8240-97	Швеллер 10П	3		С345
13	ГОСТ 8240-97	Швеллер 10П	1		С345
14	ГОСТ 8240-97	Швеллер 10П	1		С345
15	ГОСТ 8240-97	Швеллер 10П	1		С345
16	ГОСТ 8240-97	Швеллер 10П	2		С345
17	Фирма "Солид"	Р 34х33/30х3 Zn, Тип А, 820х1740	1		СТО 2308253-0030208
18	Фирма "Солид"	Р 34х33/30х3 Zn, Тип А, 800х1740	1		СТО 2308253-0030208
19	Фирма "Солид"	Р 34х33/30х3 Zn, Тип А, 830х1140	1		СТО 2308253-0030208
Ог2		Ограждение	2		
5	ГОСТ10704-91	Труба 40х3	3		Ст20
6	ГОСТ10704-91	Труба 40х3	1		Ст20
7	ГОСТ10704-91	Труба 20х2	1		Ст20
8		Полоса 4х140	1		С235
Ог3		Ограждение	2		
5	ГОСТ10704-91	Труба 40х3	5		Ст20
6	ГОСТ10704-91	Труба 40х3	1		Ст20
7	ГОСТ10704-91	Труба 20х2	1		Ст20
8		Полоса 4х140	1		С235
		Крепеж			
9	ГОСТ8509-93	Уголок 75х6	8		С255
10	ГОСТ103-2006	Лист 4х75х80	16		С235

Общий вид рамы РМ-1

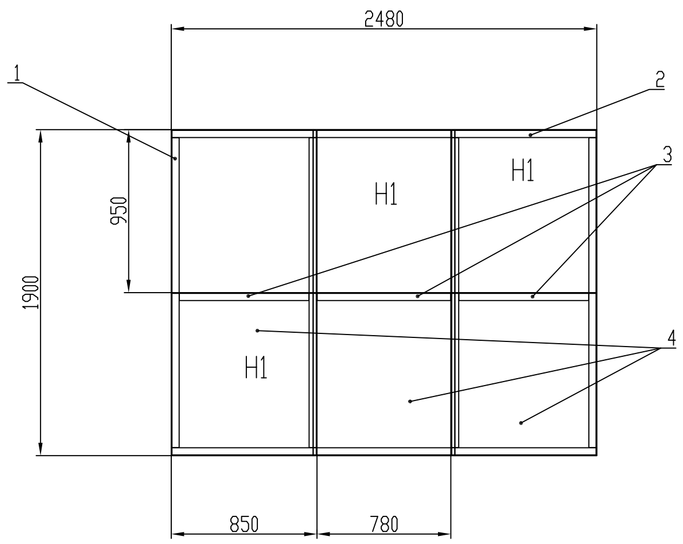

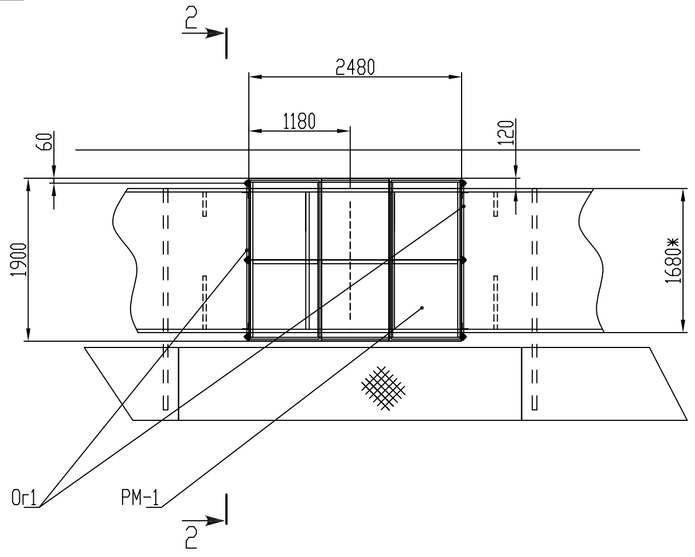

2-2

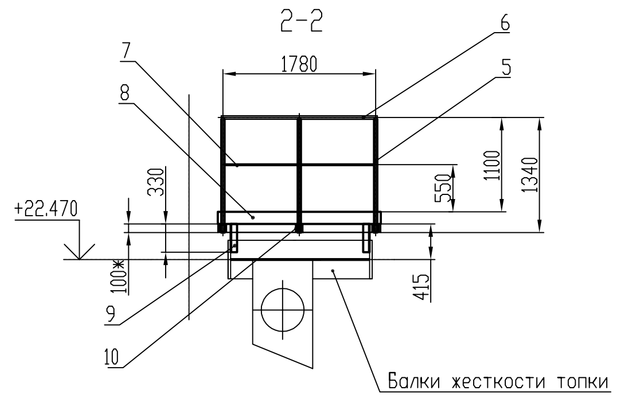

Общий вид рамы РМ-2

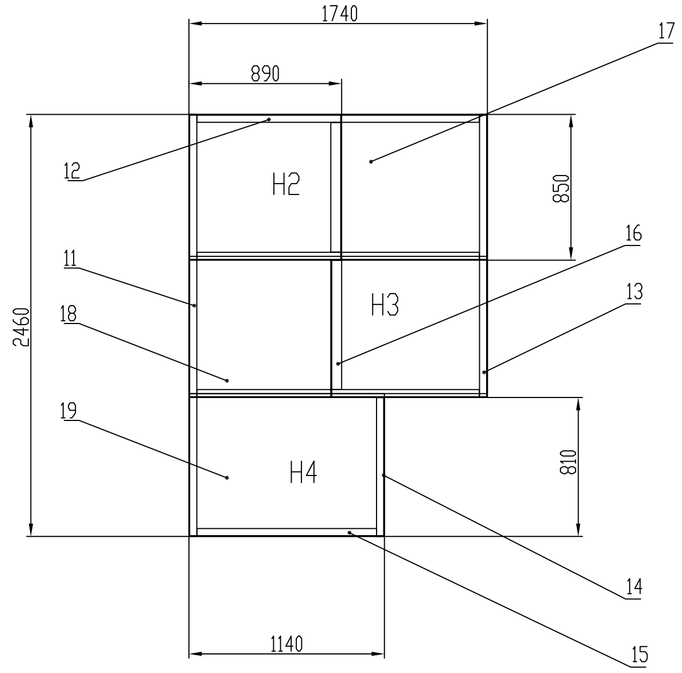

1 Общие примечание см. черт. 1Ф-2854-2-КМ (л. 1) "Площадки и лестницы низа котла" - ЗАО "Ин-т Проектстальконструкция", г. Екатеринбург.
2 Данный чертеж разработан на основании чертежей ЗиО г. Подольск черт. Ж-50951 МЧ от 1986г. "Котел паровой. Площадки и лестницы низа котла".
3 Расположение символа " ⟲ " на площадках соответствует направлению несущей полосы решетчатого настила.
4 *Размеры для справок.

					БР ГРП-414			
					Филиал «З.ОН Инжиниринг» ОАО «З.ОН РОССИЯ»			
Изм.	Лист	No докум.	Подп.	Дата	Площадки и лестницы низа котла Площадки обслуживания аппаратов водяной очистки топки на отм. +23,600	Стадия	Лист	Листов
Разраб.		Кужелюк		01.15			-	1
ГИП		Китайгора		01.15	КМ на металлоконструкции площадок	ПАО "ПТКИ "УКРКРАНЭНЕРГО"		

Формат А1